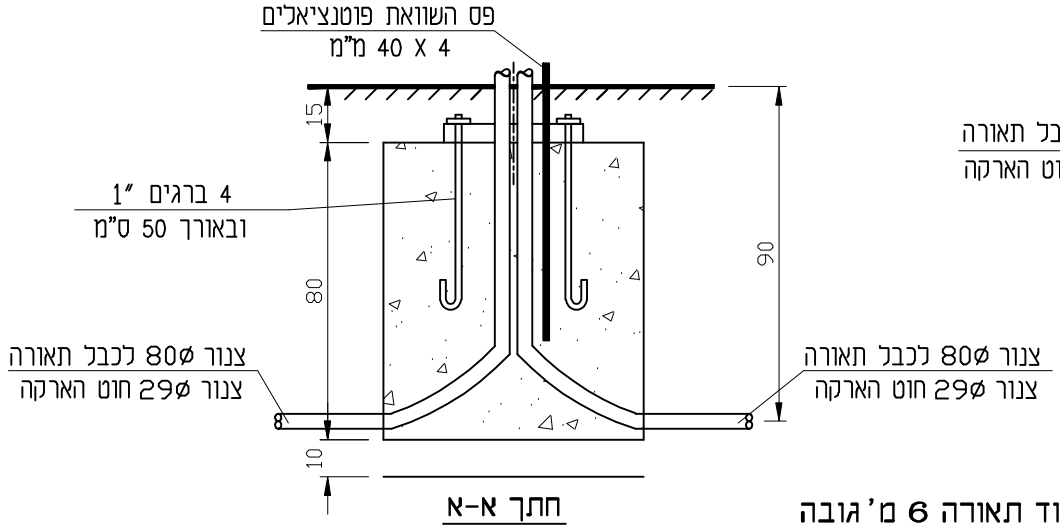

חתך א-א

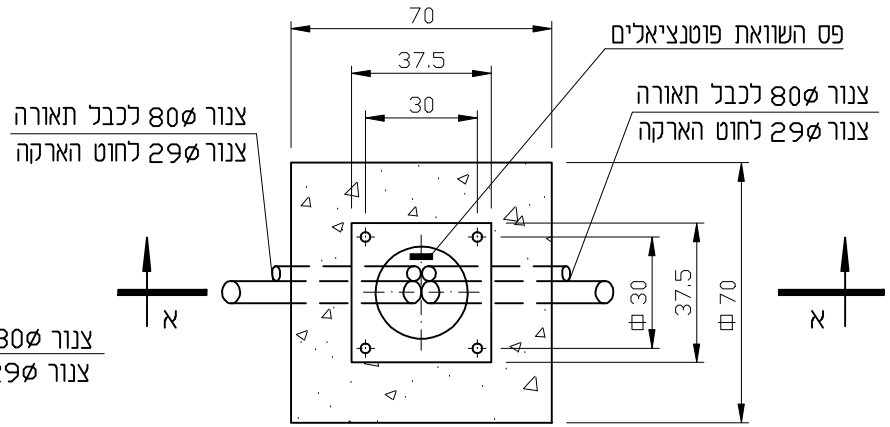

יסוד לעמוד תאורה 6 מ' גובה

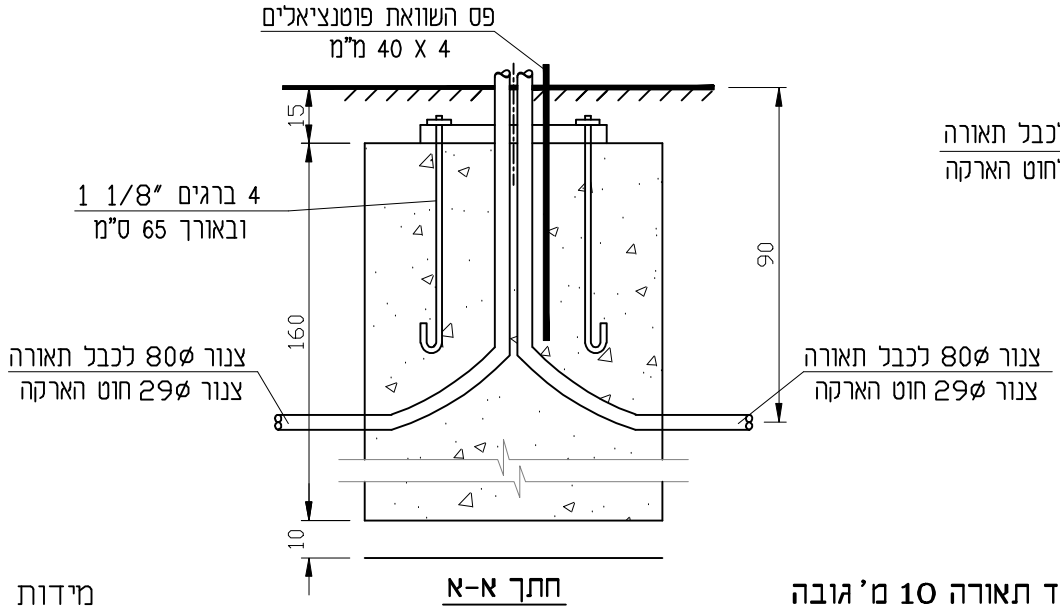

חתך א-א

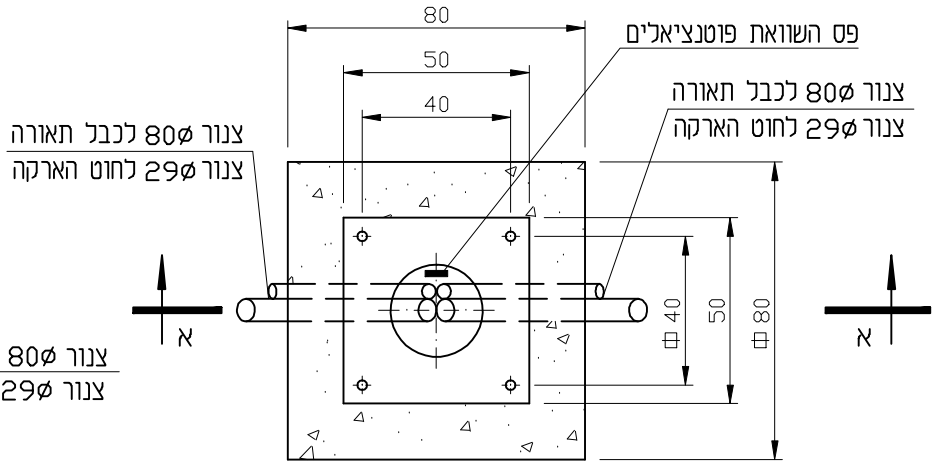

יסוד לעמוד תאורה 10 מ' גובה

מידות בס"מ

אינג' גדעון הסל - מהנדסים יועצים שד' הנשיא 111 חיפה 34641 טל' 8389181 פקס 8383711	אור עקיבא צפון יסודות לעמודי תאורה 6 מ', 10 מ'	חבר אגוד האקדמאים העצמאים במקצועות ההנדסה האדריכלות והטכנולוגיה בישראל NUMBER 4902	
לעיון ☒ לאישור ☒ למכרז ☒ לביצוע ☒			
תאריך 06.03.11 קנ"מ 1:20 תכנית מס' 2225-144			

תאריך	תאור	עדכון